F:\设计图纸\LX02W-200T金属屑压块机Ø100(料斗在左侧) 20240710\

MDSOFT

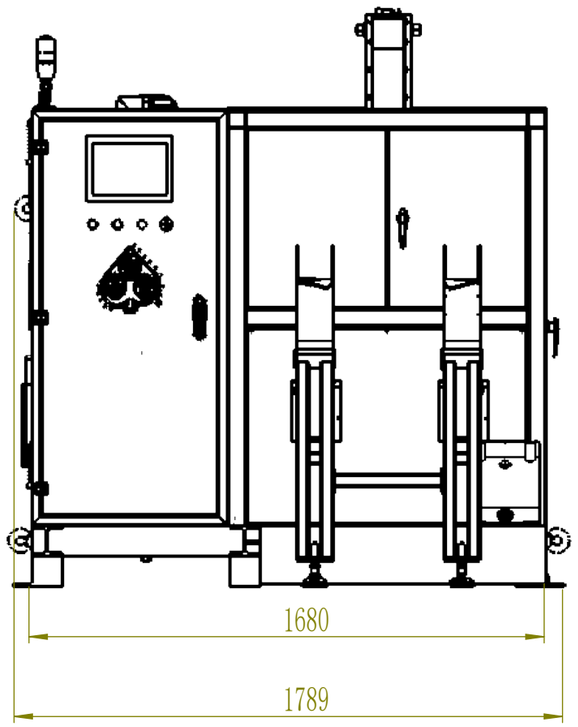

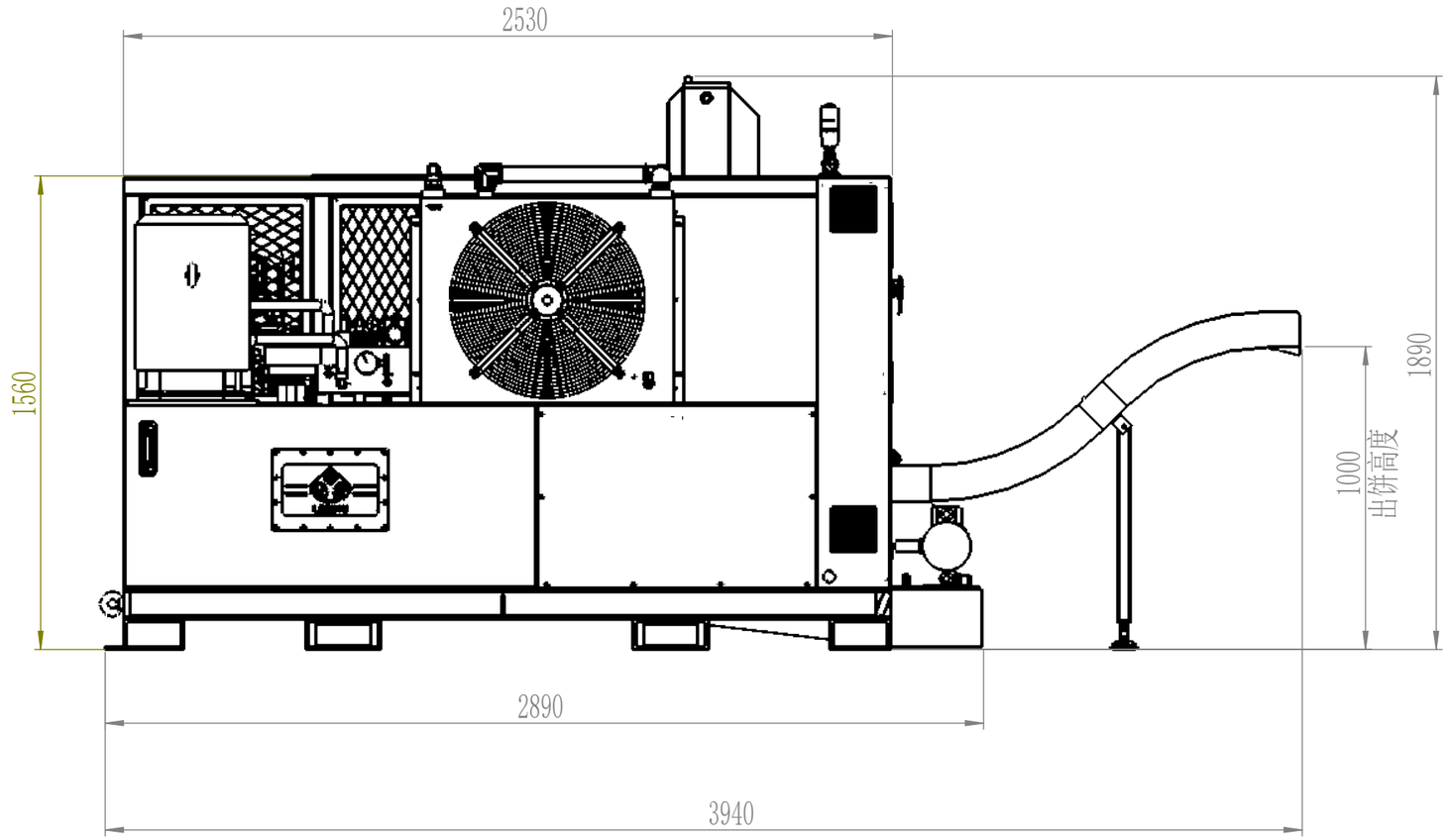

Extrusion force: 2000kN
product size: Φ 100
power: 22.35kw

LEEXIN		单位	mm	材质	组件	材质处理		设计		储存		批准	
		数量	1	粗度		表面处理		绘图		发行		重量	kg
	LTK200T	比例	1:20	日期				核对		核准		视角	