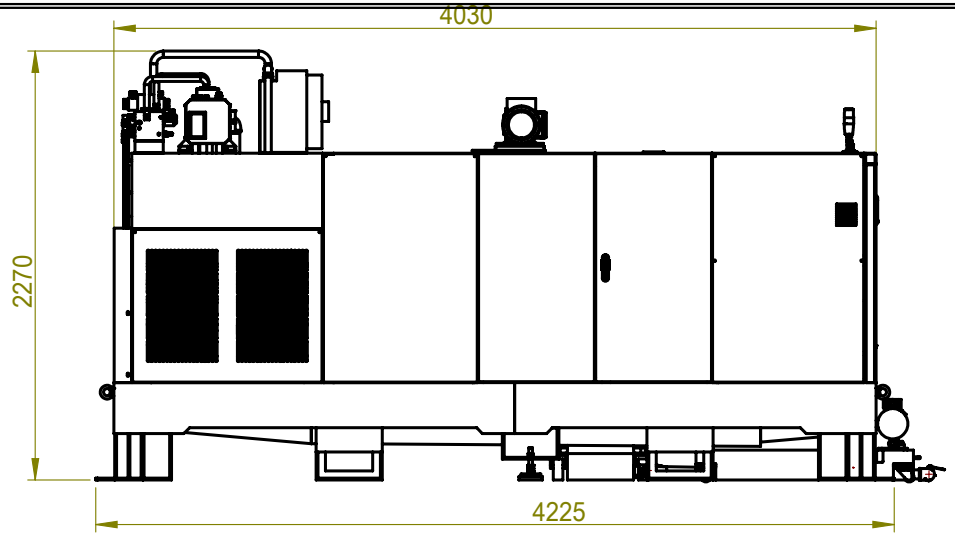

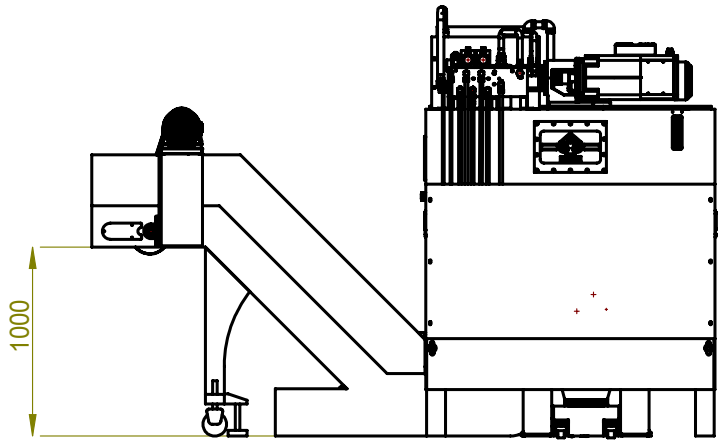

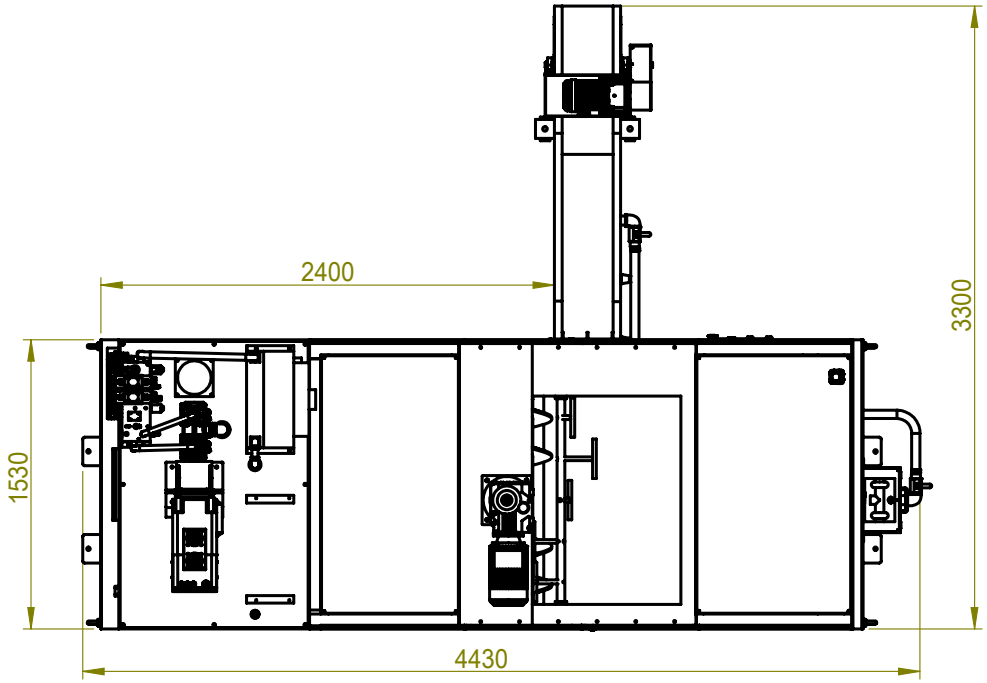

Extrusion force： 5000kN
product size: Φ 210
power： 38.25kw

LEEXIN		单位	mm	材质		材质处理		设计		储存		批准	
		数量/台	1	粗度	▽▽ ▽▽▽			绘图		发行		重量	kg
	LTK500TD	比例	1:1	日期		表面处理		核对		核准		视角	第一视角